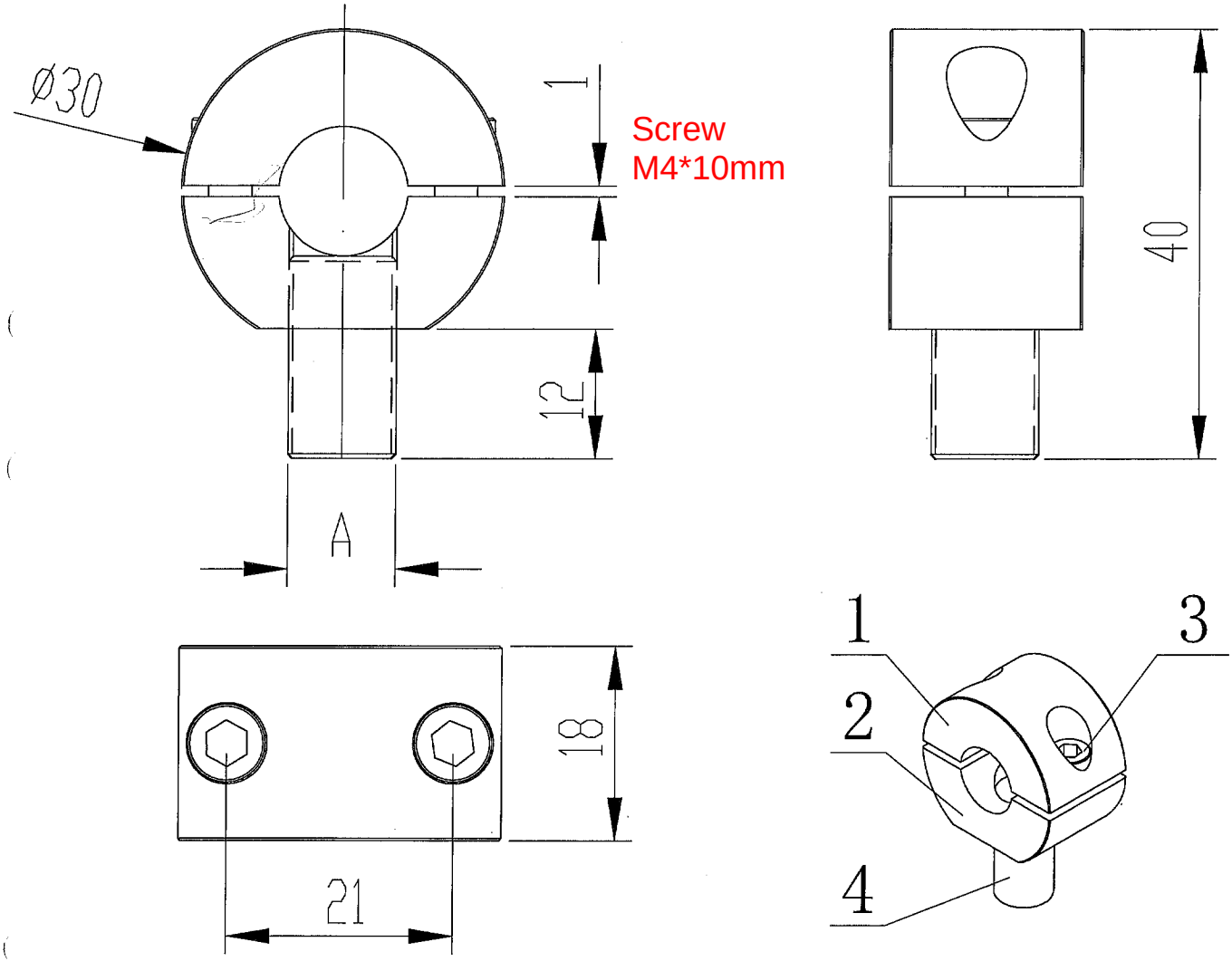

1090	M10
1091	M8
编号/art No	A

序号/No	图号/Part No	名称/Name	材料/Material	表面/Surface	数量	
4	内六角平端紧定螺钉	M10/M8	DIN913-M10(M8)X18	zink-plating/镀锌	1	
3	内六角螺栓	M4	DIN7984 M4x8	zink-plating/镀锌	2	
2	1090/1091-02	下 环		zink-plating/镀锌	1	
1	1090/1091-01	上 环		zink-plating/镀锌	1	

Material 材 料	Steel	assembly 装配图		未注公差按/ Tolerance SS-ISO2768-1c
revision 审 核				
Surface 表 面		Part No 图 号	1090/1091	Rev 00
Weight 重 量	0.0785KG			
Drawn by 制 图		SHANGHAI SUNHO I/E CORP		
Date	2016.10.21	上海外经贸申和进出口有限公司技术部		

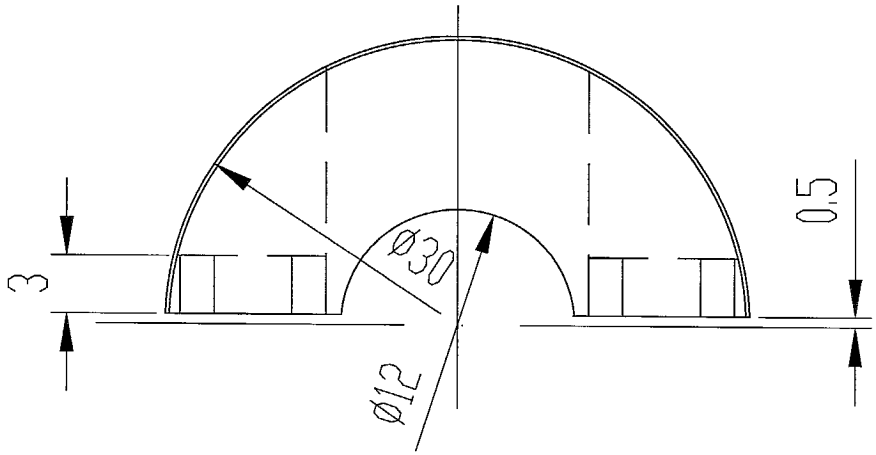

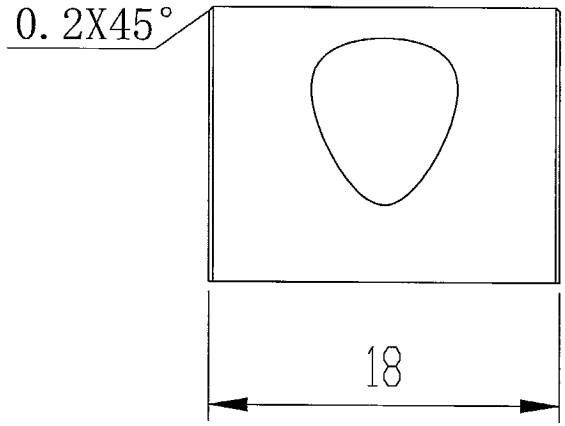

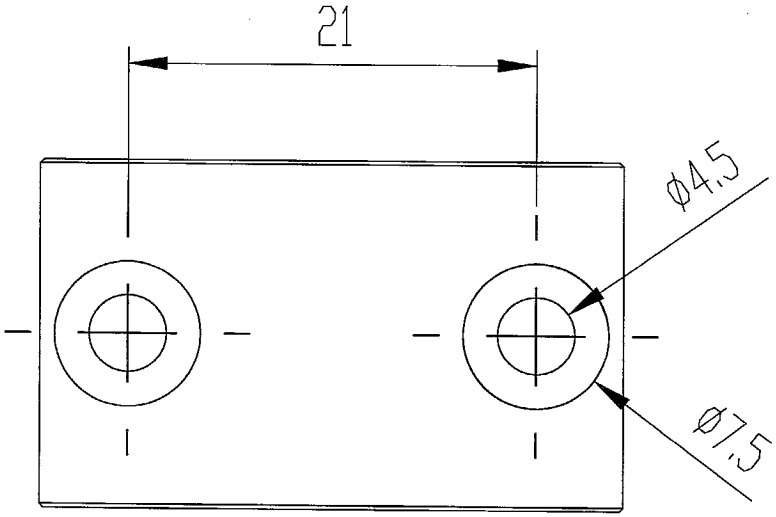

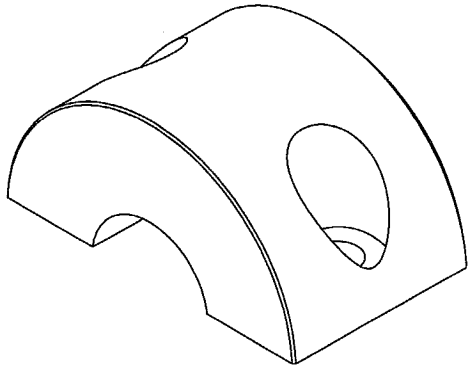

Material 材 料	Steel	上环		未注公差按/ Tolerance SS-ISO2768-1c
revision 审 核				
Surface 表 面	zink-plating/镀锌	Part No 图 号	1090/1091-01	Rev 00
Weight 重 量	0.0314KG			
Drawn by 制 图		SHANGHAI SUNHO I/E CORP		
Date	2016.10.31	上海外经贸电和进出口有限公司技术部		

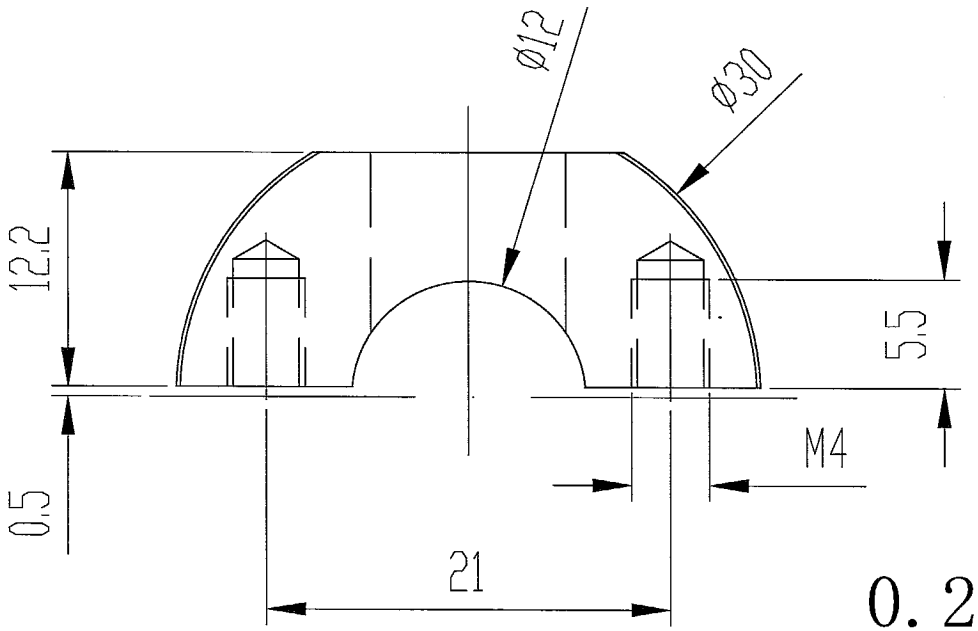

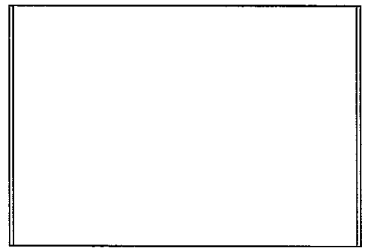

0. 2X45°

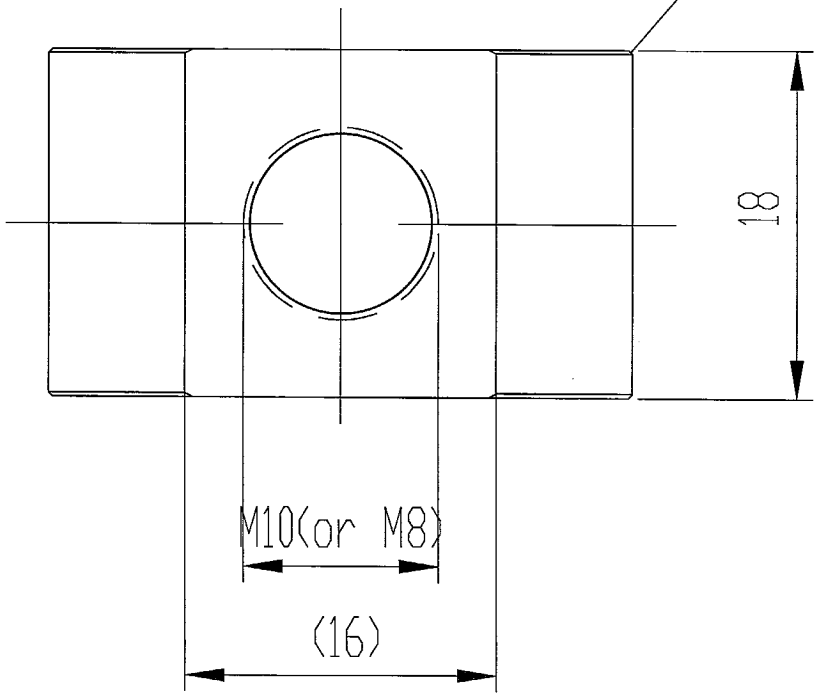

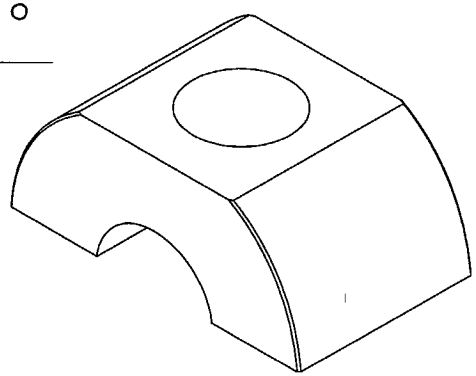

Material 材 料	Steel	上环		未注公差按/ Tolerance SS-ISO2768-1c
revision 审 核				
Surface 表 面	zink-plating/镀锌	Part No 图 号	1090/1091-01	Rev 00
Weight 重 量				
Drawn by 制 图		SHANGHAI SUNHO I/E CORP		
Date	2016.10.31	上海外经贸申和进出口有限公司技术部		